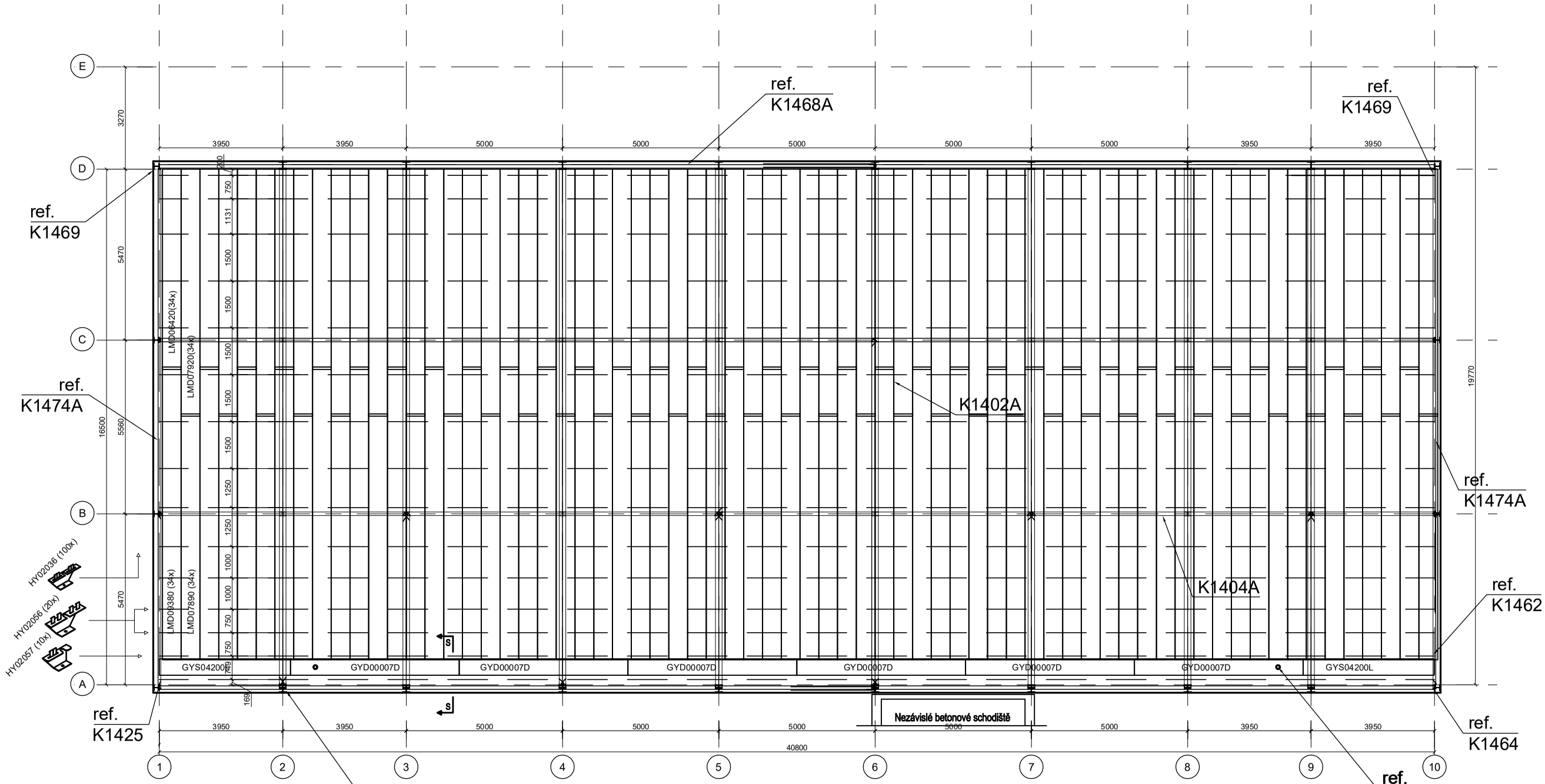

SMĚR MONTÁŽE

Det. E
Typicky

STŘEŠNÍ PLÁŠ Ť - BEZ IZOLACE

Řez S - S
Parapet

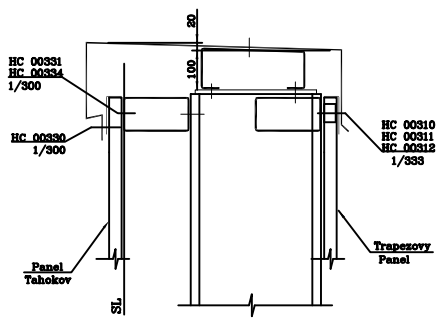

Detail S
Parapet

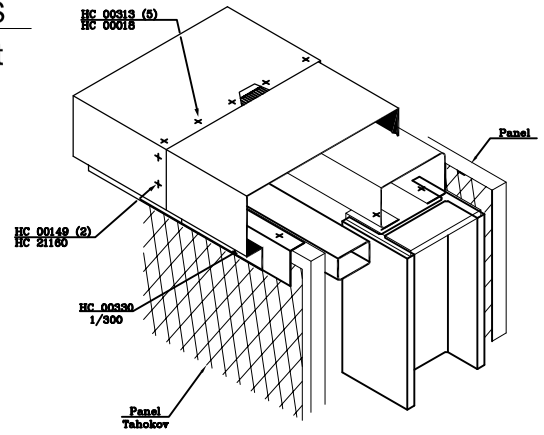

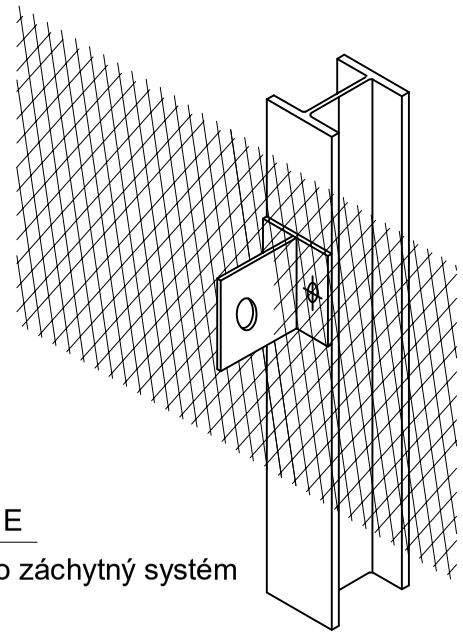

Detail E
Oko pro záchytný systém

Detail E

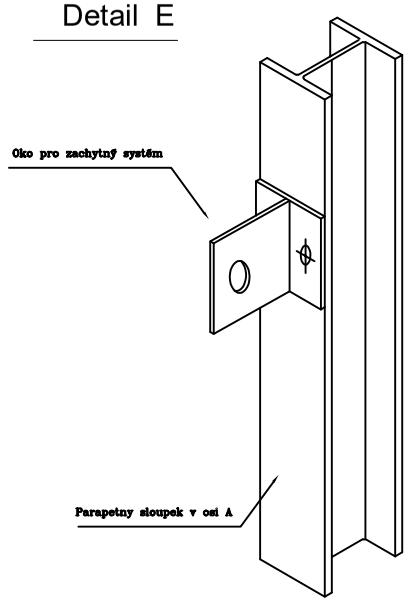

Tento návrh a výkresy jsou duševním vlastnictvím firmy ASTRON. Jejich kopírování a výroba prvků na jejich základě je protizákonné.

SF	202011/27	Výroba výkresu	0
		PRŮVODKA	

PROJEKT: PARKOVACÍ OBJEKT SOSNA
Investor: město Tlinec, Jablonkovská 160, 73961 Tlinec
Místo stavby: Tlinec, sídliště Sosna

NORMY: PRIM. EC3 SEK. EC3

184793
RF-03 0

DAT.: 2019/10/30
INŽ.: Lukas Hrazdira
KRES.: Jakub Lukeš

ASTRON

STŘEŠNÍ PLÁŠŤ

D.1.2.2 - NOSNÁ OCELOVÁ KONSTRUKCE

LINDAB BUILDINGS S.A. - P.O.Box152 - L-6202 DIEKIRCH-LUXEMBOURG - Tel:+352 80 29 11 - Fax:+352 80 34 66